СПЕЦИФИКАЦИЯ | MB-M-LINE-30deg-RGBWW

3 ГАРАНТИЯ ГОДА*

Температура хранения:
-30°C...+50°C
Рабочая температура:
-25°C...+50°C

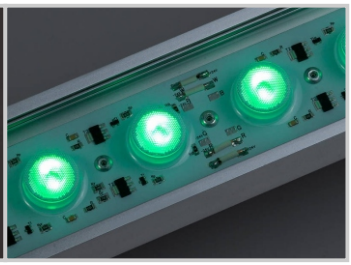

Технические характеристики

НАИМЕНОВАНИЕ	MB-M-LINE-30deg-RGBWW				
ЦВЕТ СВЕЧЕНИЯ	RGBWW				
ТИП ДИОДА	Prolight 3535 (Тайвань) 3W/pcs				
РАЗМЕР, мм	126*60*57	252*60*57	502*60*57	752*60*57	1002*60*57
КОЛ-ВО ДИОДОВ	3	6	12	18	24
НАПРЯЖЕНИЕ	DC12V	DC24V			
МОЩНОСТЬ	7,5W	15W	30W	45W	60W
СВЕТОВОЙ ПОТОК	163lm 250lm 69lm 275lm	326lm 500lm 138lm 550lm	654lm 1000lm 275lm 1100lm	980lm 1500lm 413lm 1650lm	1308lm 2000lm 550lm 2220lm
СТЕКЛО / ЛИНЗА	Поликарбонат 3 мм. / Линза поликарбонат 30° (Защита от УФ излучения)				
КОРПУС	Алюминий				
ЦВЕТ КОРПУСА	Серебристый анодированный / Любой по запросу (по RAL)				
ЦВЕТ ПРОВОДОВ	Силиконовый черный				
КЛАСС ЗАЩИТЫ	IP67				

ПРЕИМУЩЕСТВА:

- Эффективная узконаправленная линза;
- Высокая степень защиты от влаги, IP67;
- Простота в установке и обслуживании;
- Отсутствие вредных и тепловых излучений;
- Силиконовый провод (позволяет производить монтаж при низких температурах);

ПРИМЕНЕНИЕ:

- Городское освещение;
- Подсветка архитектурных объектов: стен зданий, мостов;
- Освещение дорожных объектов;
- Световое оформление в ландшафтном дизайне.

*При условии работы оборудования не более 12 часов в сутки

Внешний вид товара, его характеристики и комплектация могут изменяться производителем без дополнительного уведомления

РАЗМЕРЫ

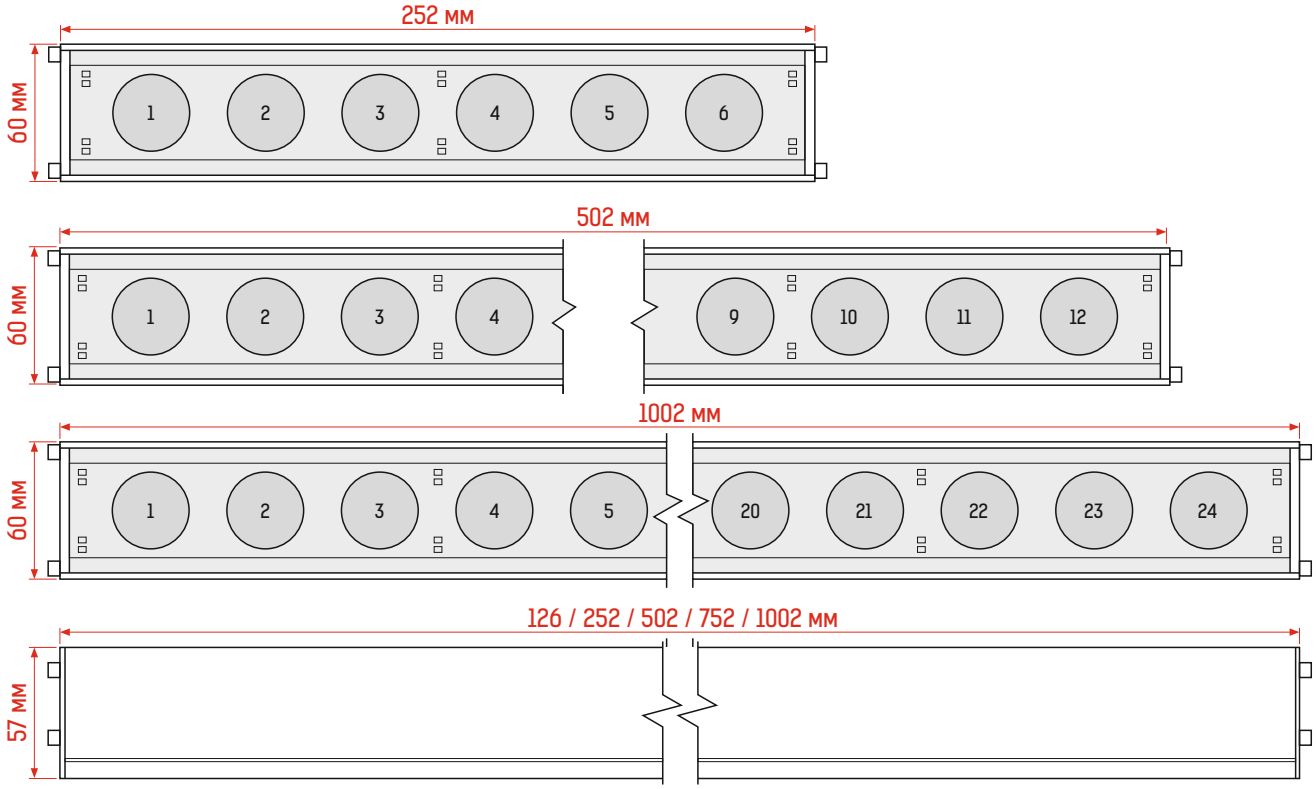

УСТАНОВКА

ВНИМАНИЕ! Подключение оборудования к электропитанию должно осуществляться квалифицированным специалистом согласно рекомендациям производителя. При возникновении вопросов просим обращаться в службу технической поддержки по тел. 8 800 555-86-82.

1. Схема подключения прожекторов 12-24V длиной 126/252/502/752/1002 мм.

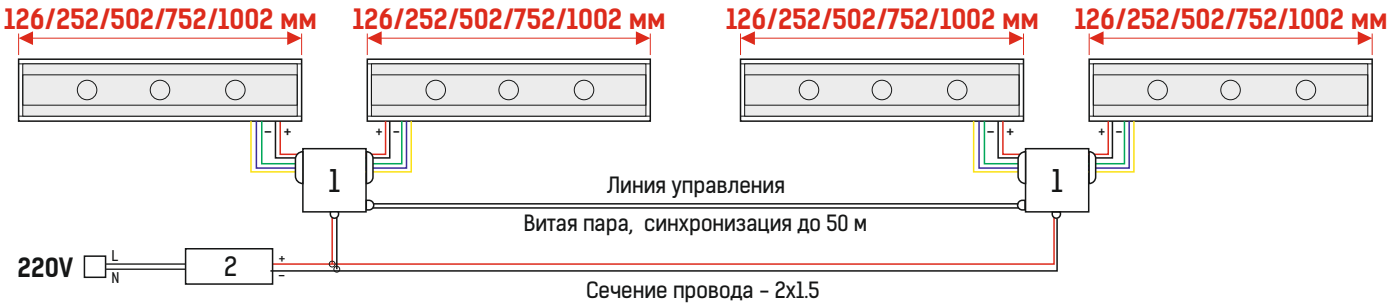

1 - Контроллер RGBW
2 - Блок питания **DC12/24V**

ПРИМЕЧАНИЕ: Обратитесь к схеме подключения для установки. Неправильное подключение может привести к короткому замыканию!

ВНИМАНИЕ: Убедитесь, что блок питания отсоединен от сети 220V во время подключения светодиодов.

КРОНШТЕЙН

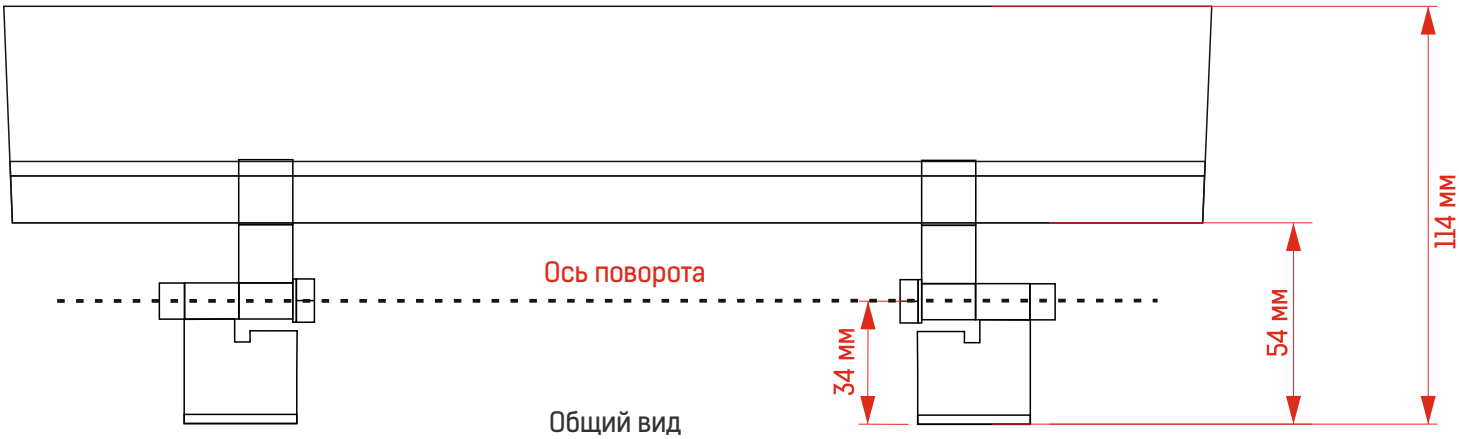

Общий вид

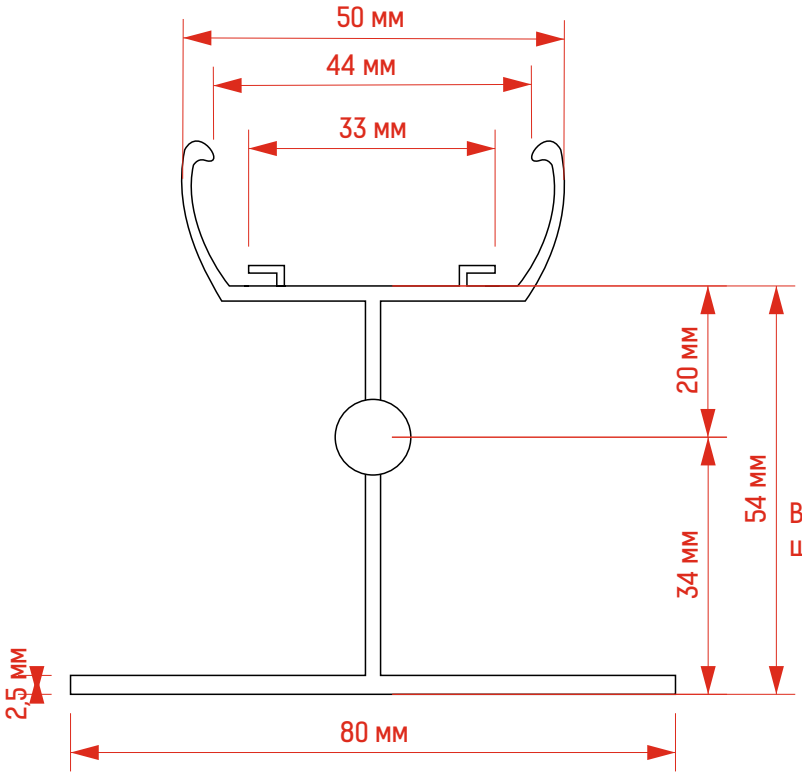

Вид с торца

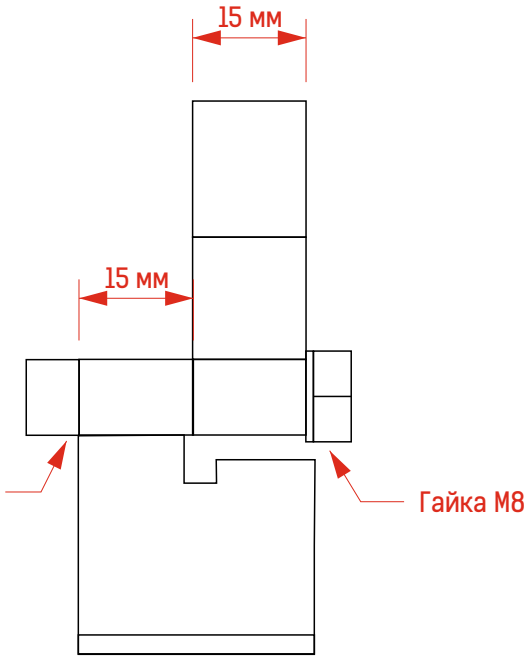

Вид сбоку

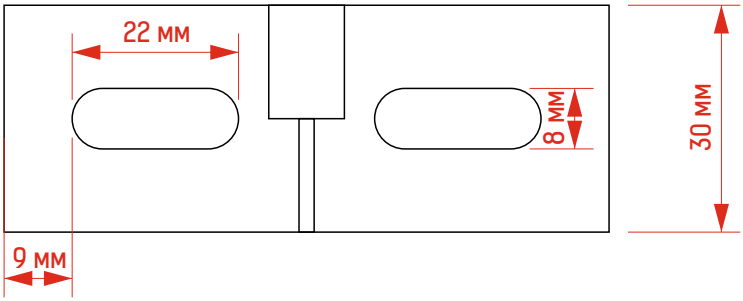

Вид сверху

СКОБА

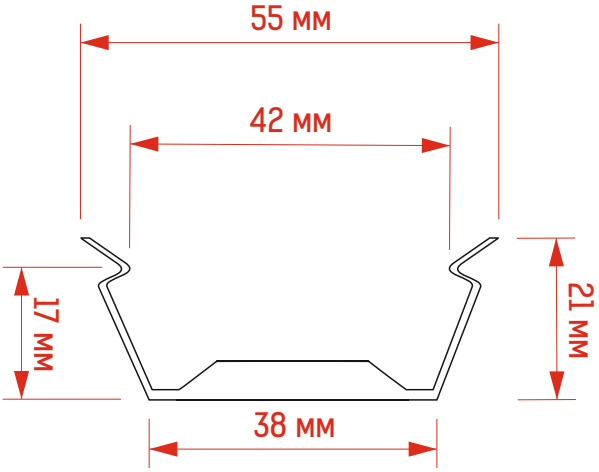

Общий вид

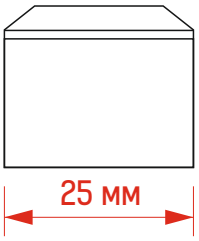

Вид сбоку

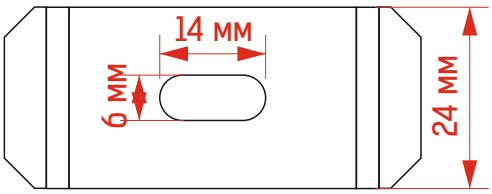

Вид сверху