СПЕЦИФИКАЦИЯ | MB-RGB-BAR-16716/1903/DMX512

3 ГАРАНТИЯ ГОДА *

Температура хранения:
-30°C...+60°C
Рабочая температура:
-25°C...+50°C

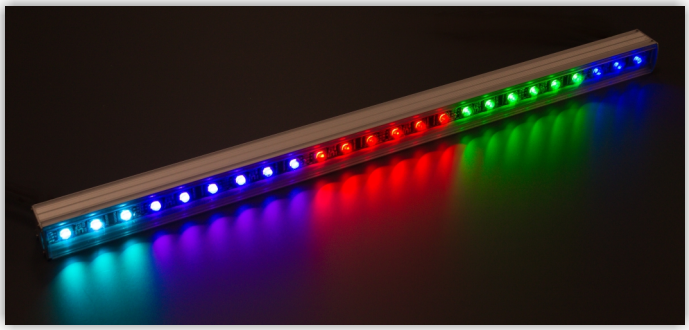

Основа технологии:
16 управляемых световых элементов (по 3 светодиода в каждом) с контроллерами **SM16716/16726/UCS1903/DMX512** разрядности **8 бит** на цвет, **256** градациями серого на цвет и общей комбинацией цветов – **16 млн.**
Рабочая частота контроллера– до 30 MHz ; 0,8 MHz (UCS1903); 0,25MHz(UCS512C4).

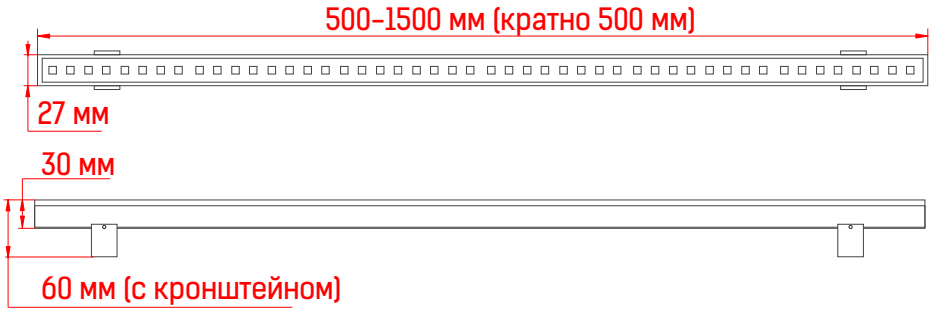

Тип диода	RGB 5050/RGB 3535 (для UCS1903)
Контроллер	SM16716/16726/UCS1903/UCS512C4
Количество светодиодов	48
Количество управляемых сегментов	16
Расстояние между светодиодами	21 mm
Напряжение питания	DC 12 V
Потребляемая мощность	12 W/m
Световой поток	258,24 lm/m
Угол светового потока	90°
Класс защиты	IP67 / IP20
Корпус	Алюминий (серебристый/черный)
Размер	1000*27*30 (60 с кронштейном) mm
Вес	610 г (Светильник длиной 1 м с разъемами) 50 г (Комплект кронштейнов)

ПРЕИМУЩЕСТВА:

- Возможность управления светодинамикой;
- Создание любых световых эффектов;
- Возможность изготовления изделия любой длины по желанию заказчика (до 1,5м);
- Возможность использования поворотного кронштейна;
- Влагозащита IP67

ПРИМЕНЕНИЕ:

- Фасадные инсталляции;
- Световые экраны, табло, бегущие строки;
- Динамическая реклама, нестандартные решения;
- Открытые инсталляции различных цветов и светодинамики;
- Контурные линии;
- Указатели.

*При условии работы оборудования не более 12 часов в сутки.
При круглосуточной эксплуатации срок гарантии сокращается в 2 раза.

УСТАНОВКА

1. Схема с подключением питания с двух сторон

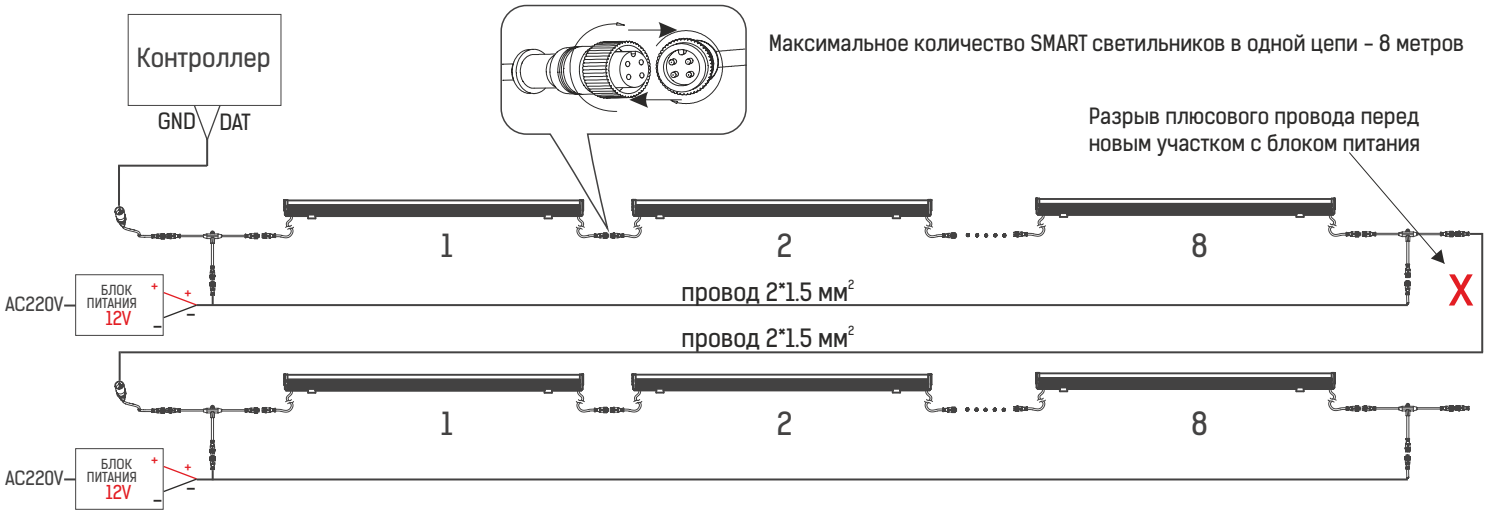

2. Схема с подключением питания с двух сторон (каскадное подключение)

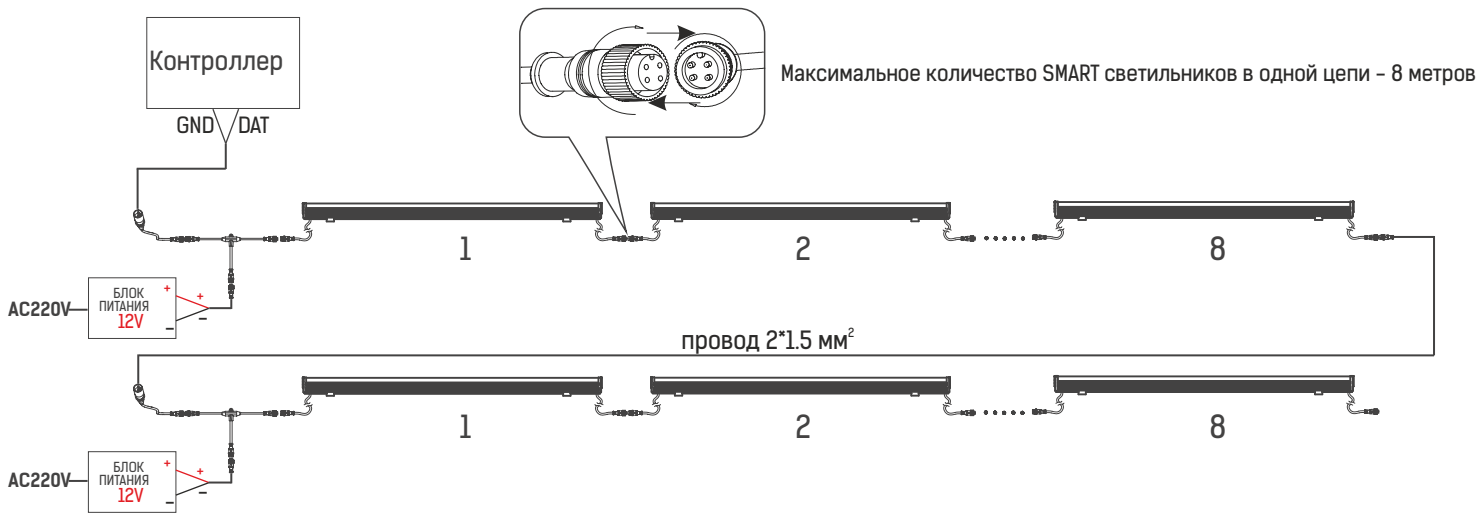

РАСЧЁТ SMART СВЕТИЛЬНИКОВ НА 1 БЛОК ПИТАНИЯ

Источник питания (наружного применения)	Кол-во светильников (1м) min / max
LPV-35-12	1 / 3
LPV-60-12	1 / 5
MBPS-W-60-12	1 / 5
LPV-100-12	1 / 8
MBPS-W-100-12	1 / 8
CLG -150-12	1 / 11

Источник питания (интерьерного применения)	Кол-во светильников (1м) min / max
RS-35-12	1 / 3
RS-50-12	1 / 4
RS-100-12	1 / 8
MLPS-NW-100-12	1 / 8
RS-150-12	1 / 12
NES-150-12	1 / 12
NES-200-12	1 / 16

ВНЕШНИЙ ВИД

Коннекторы

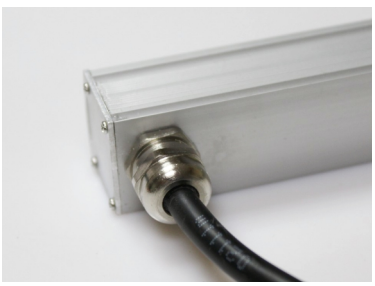

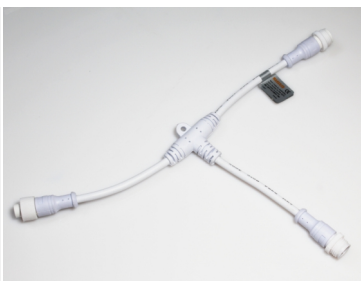

Кронштейны

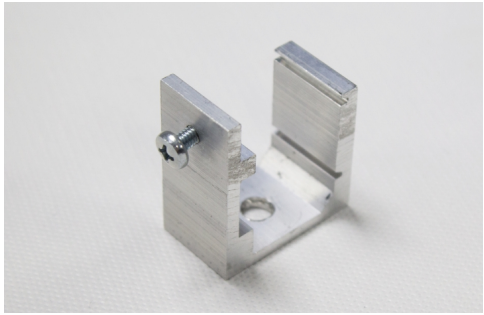

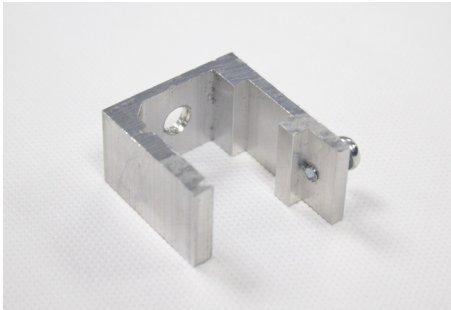

Внешний вид товара, его характеристики и комплектация могут изменяться производителем без дополнительного уведомления